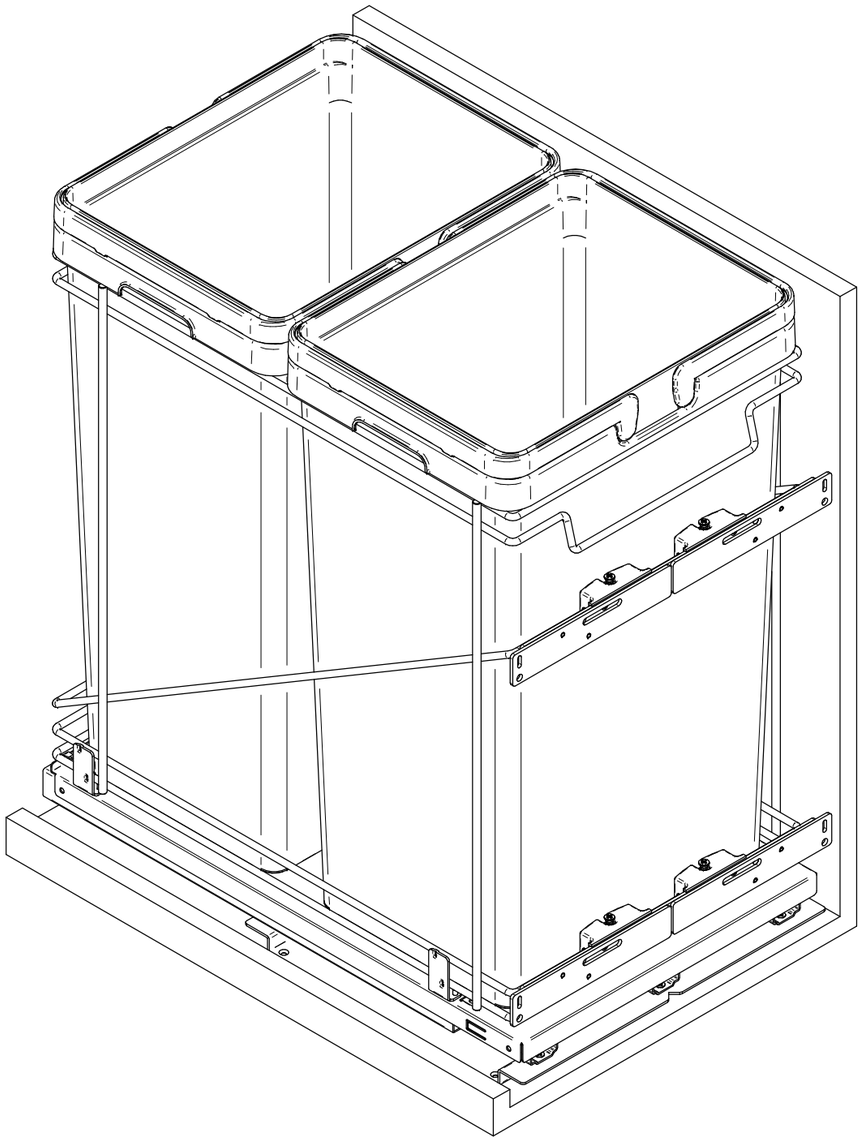

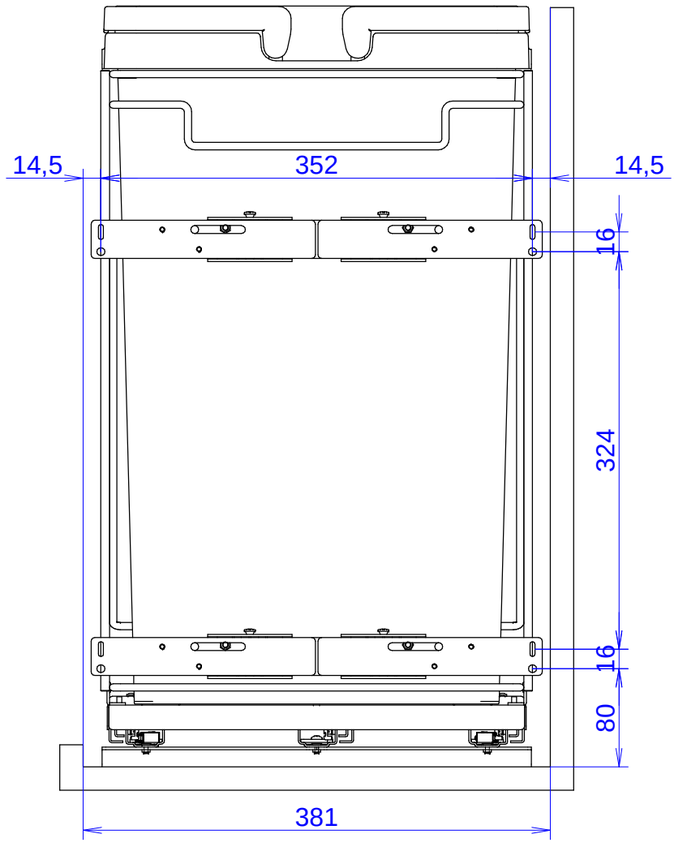

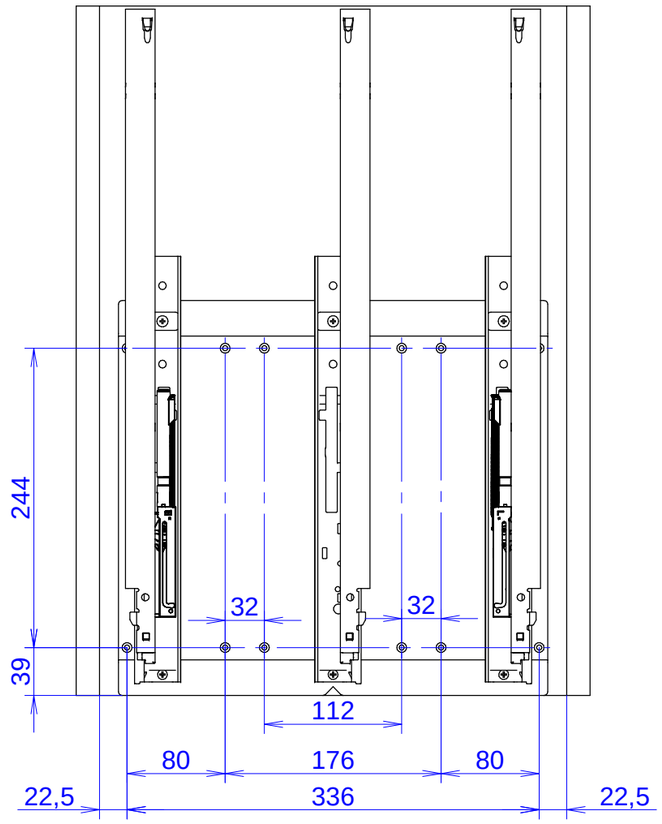

Finit.Sup.	..	Note								
Rev.	MODIFICA	Data	Firma	Appr.	Rev.	MODIFICA			Data	Firma	Appr.
01	Cambio lamiera Carro	19/09/2019	PG	PG							

ESEGUITO DA	APPROVATO DA	DATA
arossetto	GP	14/11/2019

Quote Angolari	Da 0,5 fino 3	Oltre 3 fino 6	Oltre 6 fino 30	Oltre 30 fino 120	Oltre 120 fino 400	Oltre 400 fino 1000	Oltre 1000 fino 2000	Oltre 2000 fino 4000
±1°	±0.2	±0.3	±0.3	±0.3	±0.5	±0.8	±1.2	±2

VIBO® Wire processing

VIBO S.p.A.-Via Arzignano 36070 Trissino (VI)

Il presente documento è di propietà VIBO a termine di legge ogni diritto è riservato

Quote senza indicazione di tolleranza	SCALA	Pagine
VEDI TABELLA		Pagina 2 di 2

DESCRIZIONE

PAT15-18" 2X50QT G.ADR-SX CRL (USA)

MATERIALE	CODICE	REVISIONE
	8018359620246	01